NOTRE PERFORMANCE, VOTRE PROTECTION

SMARTair™ - Informations techniques

Présentation du système et des caractéristiques produit

SMARTair®
Your Access. Your Control.

Nous nous réservons le droit d'effectuer des modifications techniques. Version : JPM SMARTair™ Technical Information 01 2015 FRENCH

Table des matières et index

SMARTair™
Your Access. Your Control.

Présentation du système SMARTair™ 3
Stand-Alone 4
Offline 5
Update on Card 6
Wireless online 7
Système SMARTair™ 8
Béquilles SMARTair™ 9
Cylindres SMARTair™ 10
Serrures SMARTair™ 11
Lecteurs muraux SMARTair™ 12
Serrures de casier SMARTair™ 13
Appareils spécifiques SMARTair™ 14
Logiciel et identifiants SMARTair™ 15

Présentation du système SMARTair™
Un système - Quatre niveaux de contrôle

SMARTair™
Your Access. Your Control.

	SYSTÈME	STAND-ALONE	OFFLINE	UPDATE ON CARD	WIRELESS ONLINE
Administration du système	Utilisation (circulation + nombre de porte)	Faible	Modérée à élevée	Modérée à élevée	Modérée à élevée
	Mise à jour des droits d'accès	Manuellement avec la carte de programmation au niveau de la porte	Manuellement avec le programmateur portable au niveau de la porte	Automatiquement, au passage du badge devant le lecteur actualisateur mural (ex. porte d'entrée)	En temps réel par fréquence radio
	Annulation des cartes perdues	Avec la carte de programmation et la carte fantôme au niveau de la porte	· La nouvelle carte utilisateur annule la carte perdue et/ou	· Automatiquement après la période de validation (1 à 7 jours par défaut) et/ou	· À distance en temps réel et/ou
			· Avec le programmateur portable au niveau de la porte et/ou	· La nouvelle carte utilisateur annule la carte perdue et/ou	· La nouvelle carte utilisateur annule la carte perdue et/ou
			· Automatiquement après la date d'expiration	· Avec le programmateur portable au niveau de la porte et/ou	· Avec le programmateur portable au niveau de la porte et/ou
				· Automatiquement après la date d'expiration	· Automatiquement après la date d'expiration
	Évolution	Évolution vers les versions Offline, Update on Card et Wireless Online	· Évolution vers les versions Update on Card et Wireless Online	· Évolution vers la version Wireless Online	
			· Régression vers la version Stand-Alone	· Régression vers la version Stand-Alone	Régression vers les versions Stand-Alone et Update on Card
Caractéristiques	Date et heure	Non	Oui	Oui	Oui
	Journal de évènements	Non	Manuellement avec le programmateur portable au niveau de la porte	· Via la carte d'utilisateur et après présentation de la carte devant le lecteur actualisateur mural et/ou	Automatiquement, en temps réel
				· Manuellement avec le programmateur portable au niveau de la porte	
	Alertes (porte ouverte, intrusion)	Non	Non	Non	Oui, en temps réel
	Ouverture à distance	Non	Non	Non	Oui, en temps réel
	Alerte batterie faible	Voyant lumineux (LED)	Voyant lumineux (LED)	Alerte périodique automatique et voyant lumineux (LED)	Alerte en temps réel et voyant lumineux (LED)
Application	Passage libre (peut laisser la porte ouverte)	Présentation deux fois du badge des utilisateurs autorisés	· Présentation deux fois du badge des utilisateurs autorisés et/ou	· Présentation deux fois du badge des utilisateurs autorisés et/ou	· A distance en temps réel, maintenue ouverte ou fermée et/ou
			· Via les profils horaires	· Via les profils horaires	· Présentation deux fois du badge des utilisateurs autorisés et/ou
					· Via les profils horaires
	Premier utilisateur	Non	· Oui, via les profils horaires	· Oui, via les profils horaires	Oui, via les profils horaires, peut être condamnée (fermée) :
	(porte ouverte après le permier utilisateur valide)		· Fermeture possible (fermée) par les utilisateurs autorisés	· Fermeture possible (fermée) par les utilisateurs autorisés	· À distance, en temps réel
					· Par des utilisateurs donnés
	Double badge (deux utilisateurs nécessaires pour ouvrir la porte)	Non	Oui, via les profils horaires	Oui, via carte de blocage spéciale	Oui, via les profils horaires (modifiables en temps réel)
	Porte bloquée	Non	Oui, via la carte de blocage spéciale	Oui, via les profils horaires	· À distance, en temps réel et/ou
					· Via la carte de blocage spéciale
	Identification multiple	Non	Oui, selon configuration des profils horaires :	Oui, selon configuration des profils horaires :	Oui, selon configuration des profils horaires (modifiable en temps réel) :
			· Code PIN	· Code PIN	· Code PIN
			· Code PIN et badge	· Code PIN et badge	· Code PIN et badge
			· Badge uniquement	· Badge uniquement	· Badge uniquement

Présentation du système SMARTair™ – Stand-Alone

SMARTair™
Your Access. Your Control.

Caractéristiques

- Faible circulation, peu de portes à contrôler
- Mise à jour des droits d'accès par carte de programmation au niveau de la porte
- Aucun logiciel de contrôle d'accès requis
- Système de "carte fantôme" (évite de supprimer toutes les cartes en cas de perte)
- Kit d'urgence pour ouvrir la porte en cas de batterie épuisée

Matériel requis

Carte de programmation

Identifiants

Serrures électromécaniques SMARTair™

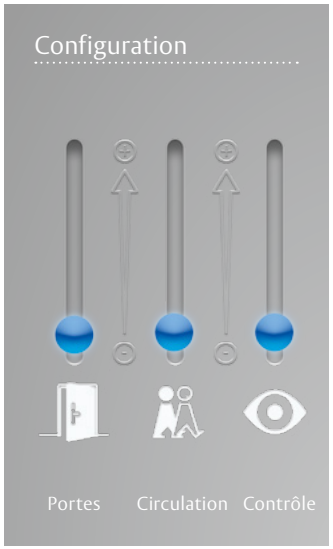

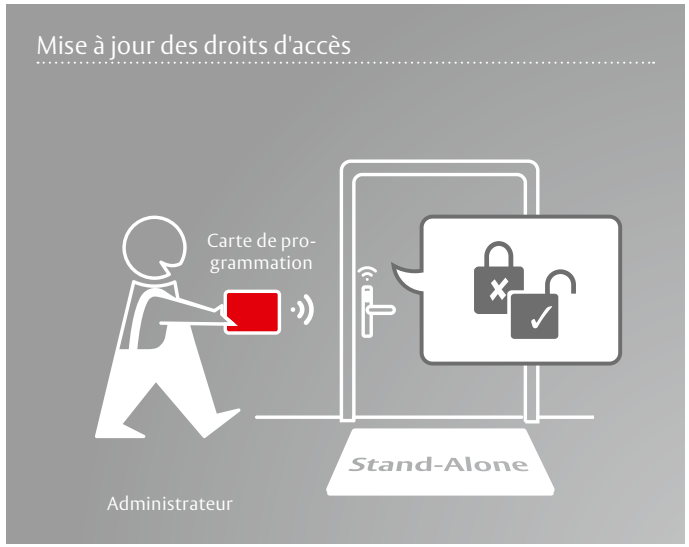

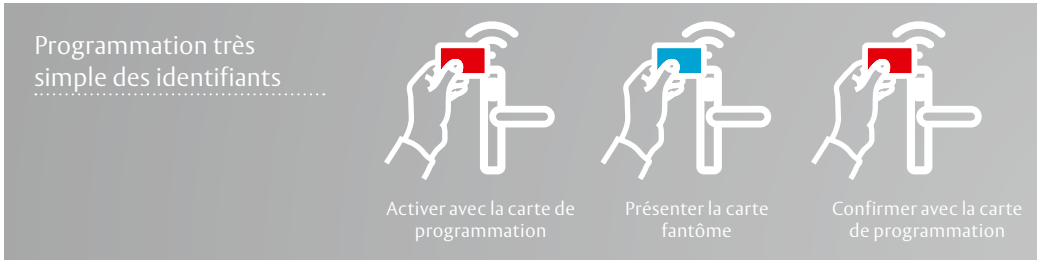

Présentation du système SMARTair™ – Offline

SMARTair™
Your Access. Your Control.

Matériel et logiciel requis

Ordinateur, logiciel et encodeur de carte

Programmateur portable

Identifiants

Serrures électromécaniques SMARTair™

Caractéristiques

- Circulation modérée, peu de portes à contrôler
- Mise à jour des droits d'accès via un programmateur portable au niveau de la porte
- Programmation possible des droits d'accès
- Consultation manuelle du journal des évènements

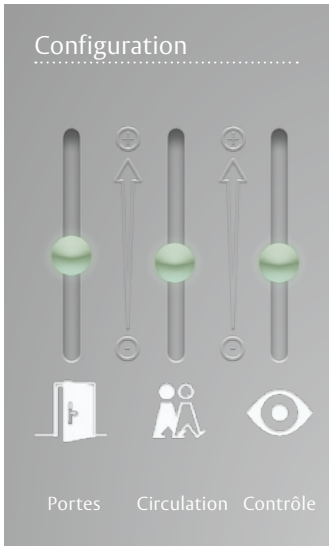

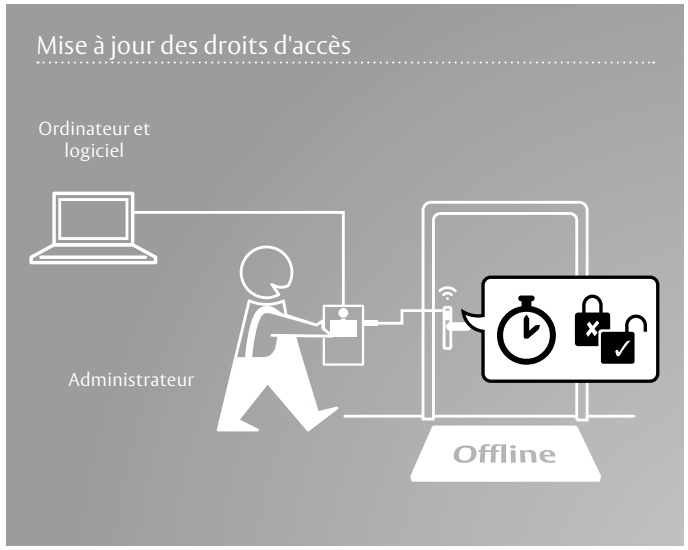

Présentation du système SMARTair™ – Update on Card

SMARTair™
Your Access. Your Control.

Matériel et logiciel requis

Ordinateur, logiciel et encodeur de carte

Lecteur actualisateur mural

Identifiants

Serrures électromécaniques SMARTair™

Caractéristiques

- Circulation modérée à élevée, contrôle automatique
- Mise à jour des droits d'accès via la carte utilisateur
- Un lecteur actualisateur mural fait la liaison entre le logiciel et les portes
- Programmation possible des droits d'accès
- Lecture automatique du journal des évènements
- Alerte en cas de batterie faible
- Lecteur actualisateur mural : connexion TCP/IP avec la base de données, fonction lecture/écriture avec identifiants 13,56 Mhz

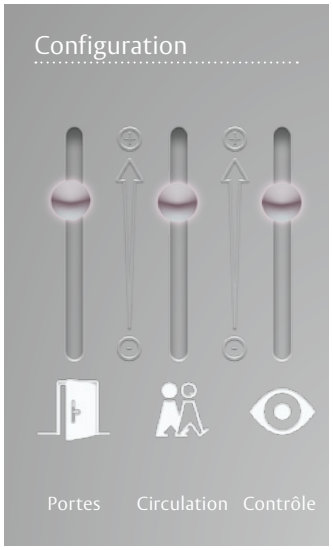

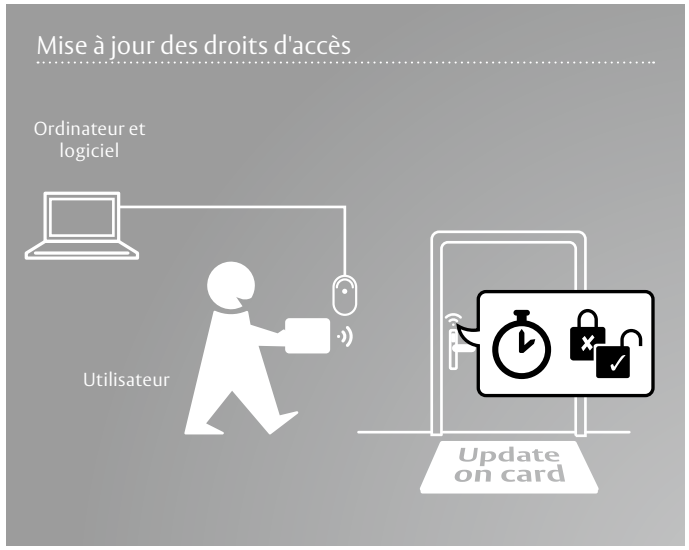

Présentation du système SMARTair™ – Wireless online

SMARTair™
Your Access. Your Control.

Matériel et logiciel requis

Ordinateur, logiciel et encodeur de carte

Hub de communication

Identifiants

Serrures électromécaniques SMARTair™

Caractéristiques

- Circulation élevée, contrôle en temps réel
- Mise à jour sans fil des droits d'accès et journal des évènements en temps réel via le hub de communication
- Programmation possible des droits d'accès
- Ouverture des portes à distance via le logiciel de l'ordinateur ou l'application mobile
- Hub de communication : connexion TCP/IP avec la base de données, radio-fréquence 868 Mhz avec les portes, 30 portes à 30 mètres de distance, IP65, Alimentation 110–220 VCA ou 12 VCC

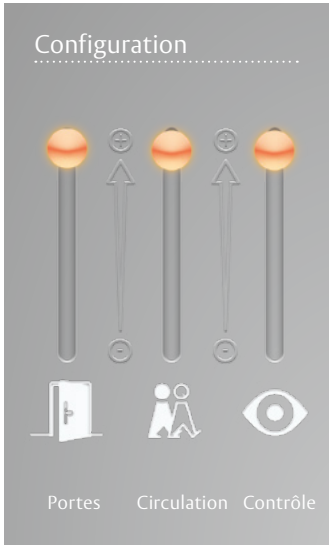

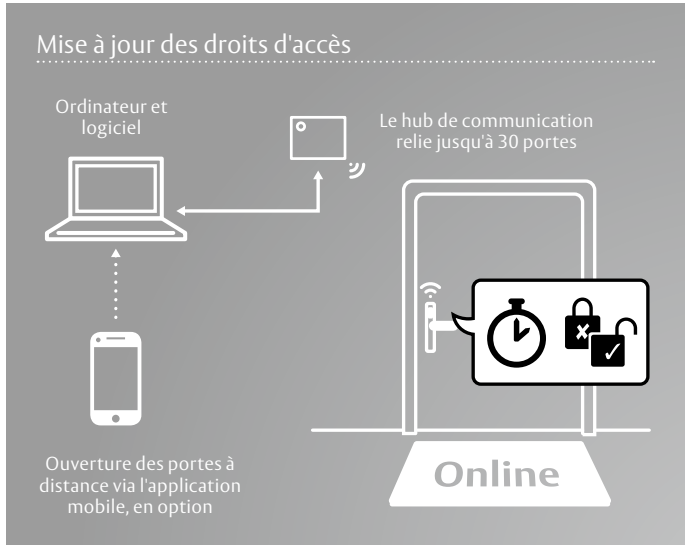

Système SMARTair™

SMARTair™ s'adapte à chaque type de bâtiment et peut être intégré à toute porte déjà existante

Serrures

- Fonctionnement sans fil, alimentée sur batterie
- Béquilles, cylindres et serrures électromécaniques : lecteur RFID et mécanisme de verrouillage en un seul bloc, adapté à tout type de porte
- Plusieurs modèles et différentes finitions disponibles

Lecteurs muraux

- Lecteurs muraux câblés avec lecteur RFID compatibles avec portes automatiques, tourniquets, barrières, ascenseurs ou autres

Applications spécifiques

- Serrure sans fil pour armoires, casiers, tiroirs et autres applications
- Economiseur d'énergie également disponible

Béquilles SMARTair™
Fonctionnement sans fil, alimentées sur batterie

Béquilles SMARTair™ - Informations techniques

Application	Idéales pour les portes de passage, de bureau ou de salles de réunion (modèle spécifique pour fermeture anti-panique et kits spéciaux pour portes en verre disponibles)
Configuration de porte	Euro, Scandinave, DIN, adapté aux portes en bois, étroites ou en verre
Secteur	Tous secteurs, revêtement anti-bactérien spécial pour les applications médicales
Circulation	Modérée à élevée
Utilisation extérieure	Oui (IP55), jusqu'à 85 % d'humidité sans condensation, température extérieure (de -20°C à 70°C), intérieure (de 0°C à 50°C)
Comptabilité et installation	Parfaitement adapté pour la réhabilitation (compatible avec la plupart des serrures à mortaiser) Simple à installer, sans câblage
Alimentation	Piles (Durée de vie jusqu'à 40 000 cycles ou 3 ans au repos)
Administration du système	Stand-Alone, Offline, Update on Card, Wireless online
Authentification multiple	Non
Information d'état	Utilisation de la béquille, compatible avec le détecteur de position, en option (disponible uniquement pour la version Wireless online
Certifications	CE, EN1634 (Incendie), DIN 18273

Béquilles SMARTair™ – Modèles

Schémas techniques et dimensions

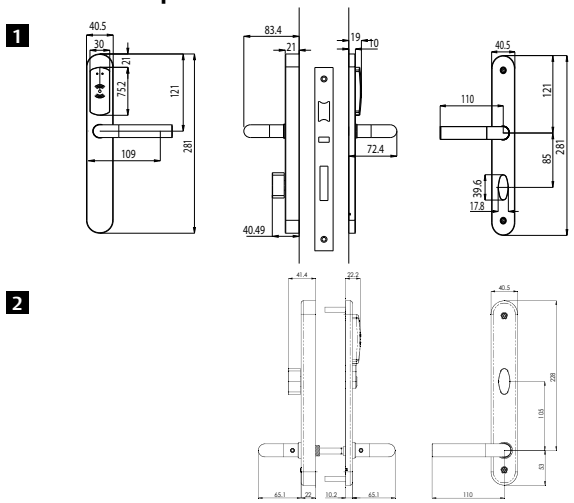

1. Profil européen
2. Profil scandinave

Design et finition

- Version avec poignée supplémentaire disponible, en option
- Revêtement anti-bactérien disponible, pour applications médicales

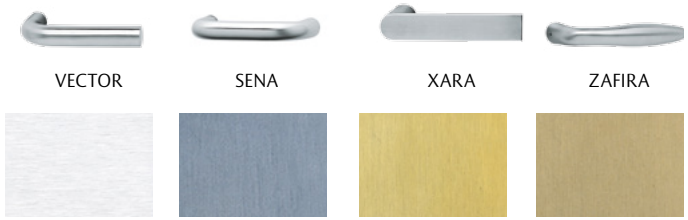

Éléments du lecteur à l'extérieur, composants électroniques sécurisés à l'intérieur

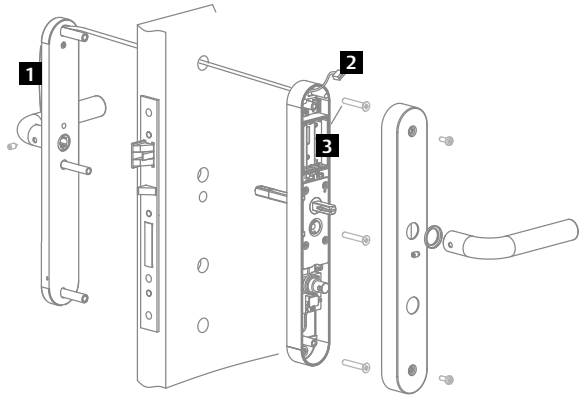

1. Lecteur RFID à LED (signal vert/rouge) à l'extérieur (Lecture/écriture à 2-4 cm).
2. Éléments de contrôle
3. Batteries à l'intérieur pour éviter tout acte de vandalisme et manipulation.

Cylindres SMARTair™
Fonctionnement sans fil, alimenté sur batterie

Cylindres SMARTair™ - Informations techniques

Application	Idéal pour les portes de bureau ou de salle de réunion
Configuration de porte	Euro, Scandinave, adapté aux portes en bois, profils étroits ou en verre
Secteur	Tous secteurs
Circulation	Modérée
Utilisation extérieure	Oui (IP55), jusqu'à 85% d'humidité sans condensation, température de 0°C à 70°C
Comptabilité et installation	Parfaitement adapté pour la réhabilitation Simple à installer, sans câblage
Alimentation	Piles (Durée de vie jusqu'à 40 000 cycles ou 2 ans au repos)
Administration du système	Stand-Alone, Offline, Update on Card, Wireless online
Authentification multiple	Non
Information d'état	Non
Certifications	CE

Cylindres SMARTair™ - Modèles

1. Adapté aux portes en verre
2. Lecteur RFID à LED (signal vert/rouge) avec lecture/écriture à 2-4 cm.
3. Adapté à une utilisation en extérieur et aux portes à profil étroit
4. Fonction anti-panique : ouverture de la porte par rotation du bouton intérieur (profil européen uniquement)

Schémas techniques et dimensions

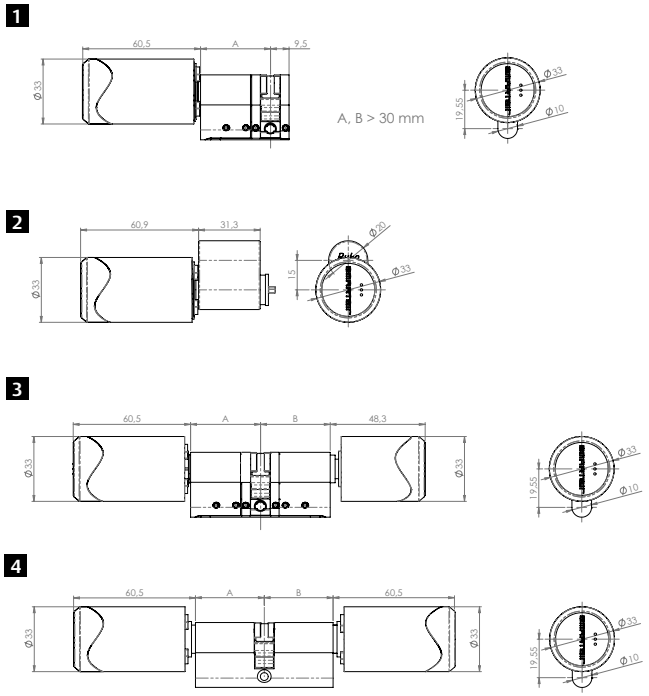

1. Demi cylindre profil européen
2. Demi cylindre profil scandinave
3. Cylindre double à bouton profil européen
4. Cylindre double à bouton profil européen avec deux côtés électroniques

Serrures SMARTair™
Fonctionnement sans fil, alimentées sur batterie

Serrures SMARTair™ - Informations techniques

Application	Portes de sécurité (ex. porte d'entrée principale)
Configuration de porte	Euro, Scandinave, adapté aux portes en bois, profils étroits ou en verre
Secteur	Tous secteurs
Circulation	Élevée
Utilisation extérieure	Oui (IP55), jusqu'à 85% d'humidité sans condensation, température extérieure de -20°C à 70°C et intérieure de 0°C et 50°C
Comptabilité et installation	Moyen (adapté à différents profils de porte EN), Simple à installer, sans câblage
Alimentation	Piles (Durée de vie jusqu'à 40 000 cycles ou 3 ans au repos)
Administration du système	Stand-Alone, Offline, Update on Card, Wireless online
Authentification multiple	Non
Information d'état	Oui : Position de la porte (ouverte/fermée), utilisation de poignée et du cylindre, verrouillage de la porte
Certifications	CE, EN12209, EN179, EN1125

Serrures SMARTair™ - Modèles

Finitions

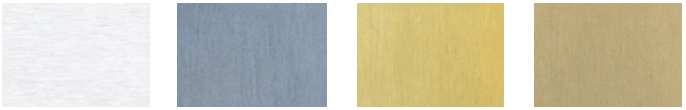

Acier inoxydable | Laiton satiné PVD | Laiton poli PVD | Laiton mat PVD

Schémas techniques et dimensions

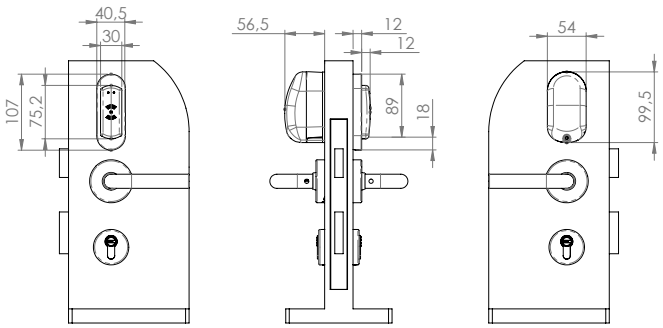

Côté extérieur

Côté intérieur

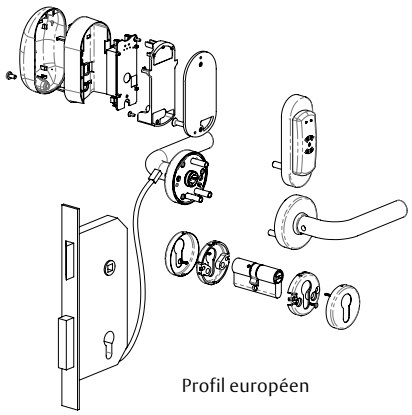

Profil européen

Lecteurs muraux SMARTair™

SMARTair™
Your Access. Your Control.

Lecteurs muraux SMARTair™ - Informations techniques

Application	Portes (ex. entrée, passage) et portails, ascenseurs
Secteur	Tous secteurs
Circulation	Élevée
Utilisation extérieure	Oui (IP55), jusqu'à 85% d'humidité sans condensation, température de -10°C à 80°C
Comptabilité et installation	À combiner avec des dispositifs électromécaniques pour déverrouiller la porte (ex. gâches électriques, serrures électromagnétiques ou issues de secours), Câblage requis
Alimentation	Câblé 12-24 VCC
Administration du système	Stand-Alone, Offline, Update on Card, Wireless online
Authentification multiple	Lecteur et code PIN
Information d'état	Non
Certifications	CE

Lecteurs muraux SMARTair™ - Modèles

1. Lecteur mural standard
2. Lecteur mural avec pavé numérique pour authentification multiple (différents niveaux : code PIN, code PIN et badge, badge uniquement), PIN : 4 à 6 chiffres
3. Présentation du badge devant le lecteur actualisateur avant la mise jour des droits d'accès au niveau de la porte (pour la version Update on Card)
4. Version plate pour profil étroit ou aluminium

Schémas techniques et dimensions

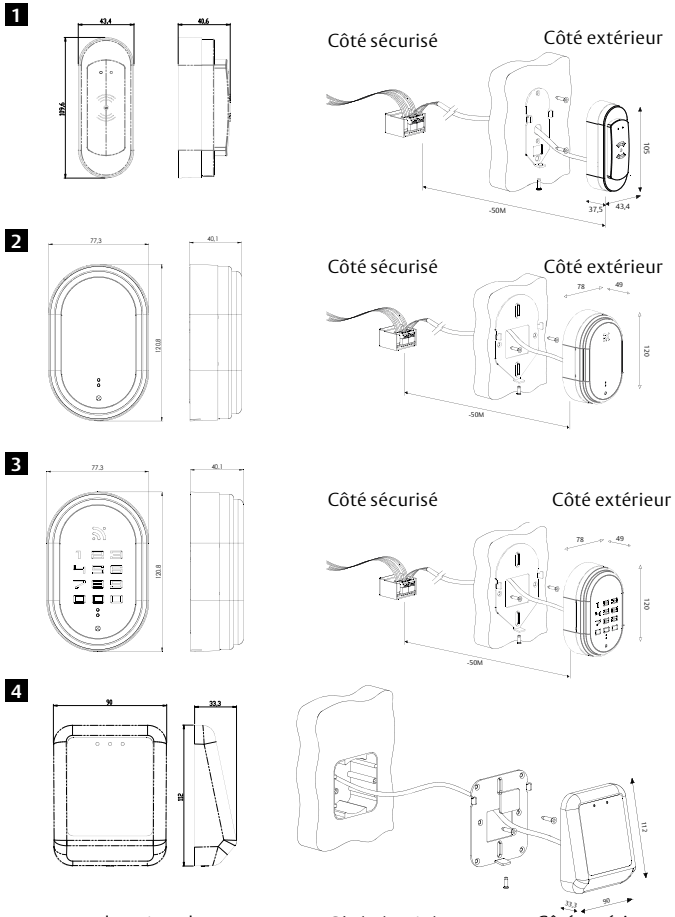

1. Lecteur mural version plate
2. Lecteur mural sans pavé numérique
3. Lecteur mural avec pavé numérique
4. Lecteur actualisateur mural

Serrures de casier SMARTair™
Fonctionnement sans fil, alimentées sur batterie

Serrures de casier SMARTair™ - Informations techniques

Application	Idéal pour les casiers et armoires
Secteur	Tous secteurs (ex. santé avec armoires médicales, vestiaires de salle de sport)
Circulation	Normale
Utilisation extérieure	Oui (IP55), jusqu'à 85% d'humidité sans condensation, température de -20°C à 70°C
Comptabilité et installation	Parfaitement adapté pour la réhabilitation Simple à installer, sans câblage
Alimentation	Piles (Durée de vie jusqu'à 20 000 cycles ou 3 ans) 3 piles 1,5V LR03 AAA standard
Administration du système	Stand-Alone, Offline, Update on Card, Wireless online
Authentification multiple	Non
Information d'état	Non
Certifications	CE

Serrures de casier SMARTair™

1

2

1. Lecteur RFID à LED (signal vert/rouge) avec lecture/écriture à 1 cm.
2. Bracelet étanche conçu pour centres de bien-être et les piscines permettant aux utilisateurs d'aller courir ou nager

Schémas techniques et dimensions

1

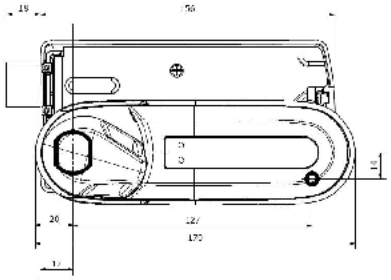

2

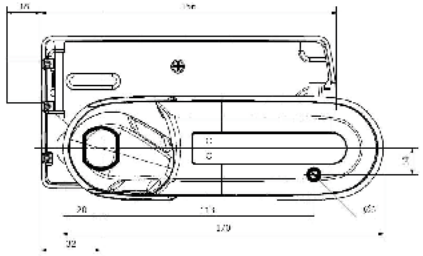

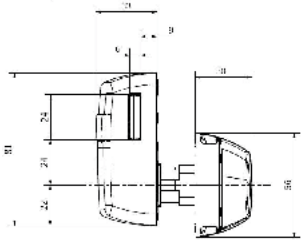

1. Ouverture à droite - court
2. Ouverture à gauche - long

Appareils spécifiques SMARTair™

Économiseur d'énergie SMARTair™ - Informations techniques

	Application	Idéal pour les salles de réunion, salles de classe ou chambres pour économiser de l'énergie - Le badge permet de commander et gérer les installations électriques, la lumière par exemple.
	Secteur	Tous secteurs
	Circulation	Normale
	Utilisation extérieure	Non
	Comptabilité et installation	À associer avec les serrures électromécaniques, Câblage
	Alimentation	Câblé 100/200 VCA, 10 % de tolérance. 50/60 Hz
	Administration du système	Stand-Alone, Offline
	Authentification multiple	Non
	Information d'état	Non
	Certifications	CE

Économiseur d'énergie SMARTair™ – Schéma technique et caractéristiques supplémentaires

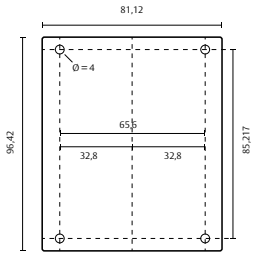

- Témoin lumineux pour faciliter l'insertion de la carte dans l'obscurité. En retirant le badge, l'électricité est déconnectée automatiquement après un délai de courtoisie (également disponible sans délai).
- 2 relais de sortie, un relai selon le voltage principale et un relai libre
- Pouvoir de coupure :
  12A, 250V ~, cos.=1,8 A, 250 V ~, cos. = 0,6
- Charge d'incandescence maximum 1 A
- Charge halogène maximum 10 A
- En cas de charge supérieure ou de charge inductive, de lumière froide basse consommation, d'halogène, de lampes électroniques fluorescentes, il est recommandé d'installer également un contacteur

Logiciel et identifiants SMARTair™

Programmateur portable

Encodeur de carte

Logiciel
Avec le logiciel SMARTair™ TS1000, l'administrateur peut gérer les droits d'accès avec des profils horaires pour différents groupes d'utilisateurs. Le système offre une flexibilité illimitée : nouvelles portes, nouveaux utilisateurs et nouveaux droits d'accès. Des plannings peuvent être facilement intégrés à tout moment.

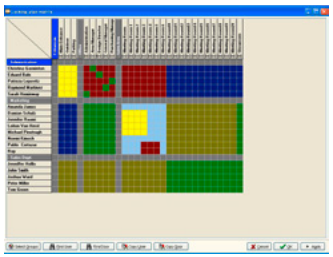

Comme pour un organigramme, le logiciel offre un accès limité dans le temps pour chaque utilisateur, ainsi que la possibilité de modifier facilement les droits d'accès.

Encodeur de carte
- Fonction lecture / écriture : via les identifiants, les événements peuvent être relevés et les modifications apportées aux profils utilisateur peuvent être chargées au niveau de la serrure

Programmateur portable
- Transfert d'informations depuis le plan de verrouillage vers la porte
- Mise à jour de la porte, transmission des modifications de plan de verrouillage
- Ouverture de la porte en cas d'urgence (batteries épuisées)
- Mise à jour par USB possible

Identifiants
- Disponible sous forme de badges, porte-clés, patch ou bracelet pour une identification sans contact
- Des identifiants cryptés sont disponibles sous diverses technologies RFID sécurisées – HID iCLASS®, MIFARE Classic, DESFire ou SKIDATA
- Les badges peuvent être personnalisés grâce à une imprimante à cartes

Nous conseillons les imprimantes FARGO de HID Global, la source fiable pour des solutions d'identification sécurisées : www.hidglobal.com

En tant qu'acteur mondial le plus important de l'industrie de la serrurerie, **ASSA ABLOY** propose un vaste choix de solutions. Dans le secteur en plein essor de l'électromécanique, le Groupe a une position de chef de file dans des secteurs comme le contrôle d'accès, les technologies d'identification, les portes automatiques et la sécurité d'hôtels.

Créé en 1994, le Groupe **ASSA ABLOY** est devenu un groupe international, avec plus de 43.000 personnes et un chiffre d'affaires de plus de 5,3 milliards d'Euro.

JPM est l'expert qui renforce la sécurité des bâtiments non résidentiels pour préserver les vies et protéger les biens.

Notre expérience vous assure de bénéficier de la solution répondant à toutes vos problématiques d'évacuation des personnes, de contrôle des issues de secours et de gestion des accès.

Notre légitimité sur le marché se concrétise par notre contribution permanente et significative à l'évolution des normes et des réglementations en vigueur.

Notre performance, votre protection.

www.jpm.fr

Administration des Ventes
Tél : +33 (0)1 39 46 11 66
Relation Technique Clients
Tél : +33 (0)1 39 46 11 66

JPM
Services Administratifs
10 avenue de l'Europe
CS 50024 Sainte Savine
10304 Troyes Cedex